Схема секции ограждения Ог–1
Вид "А"(см. лист АР–3)

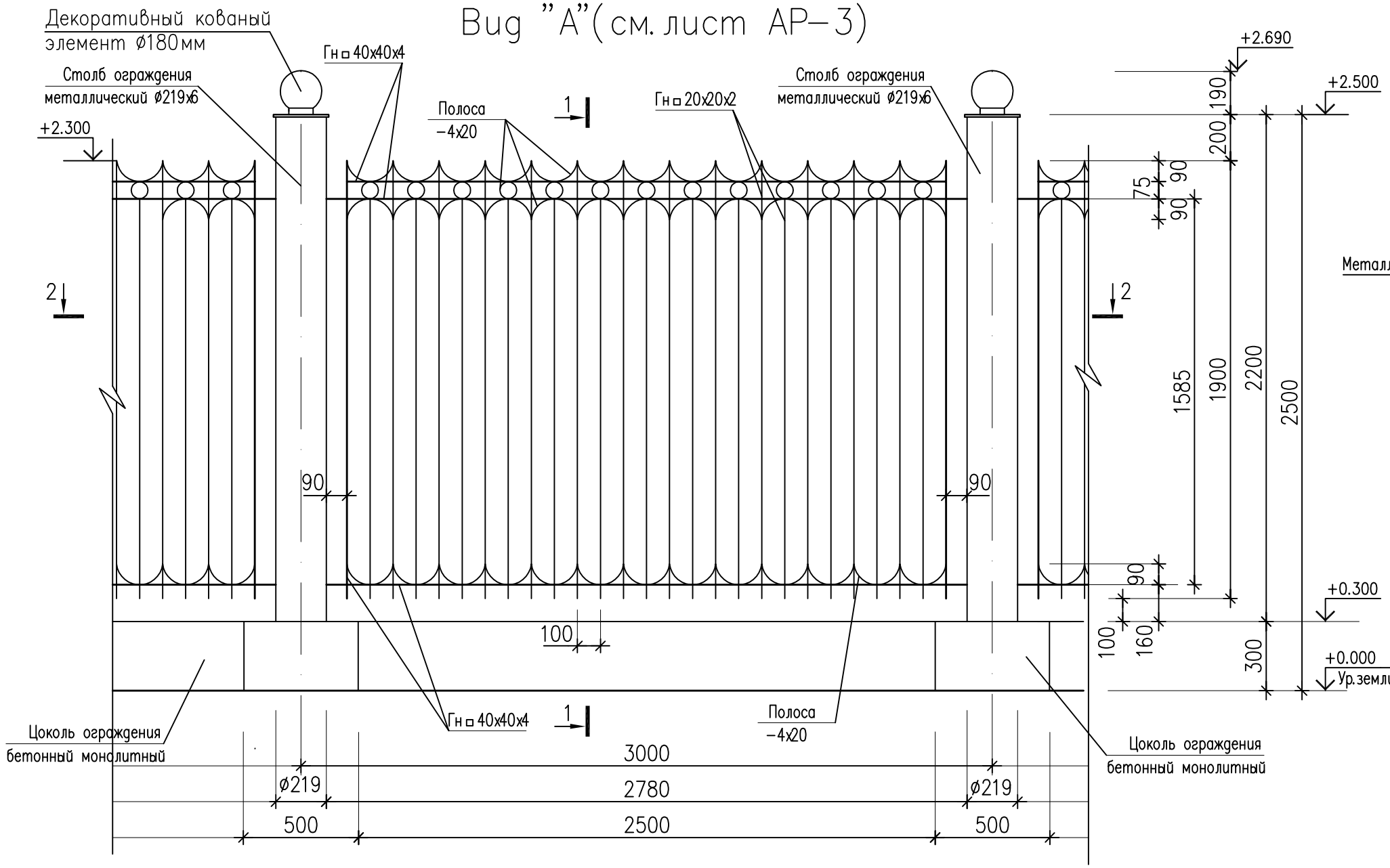

Разрез 1–1

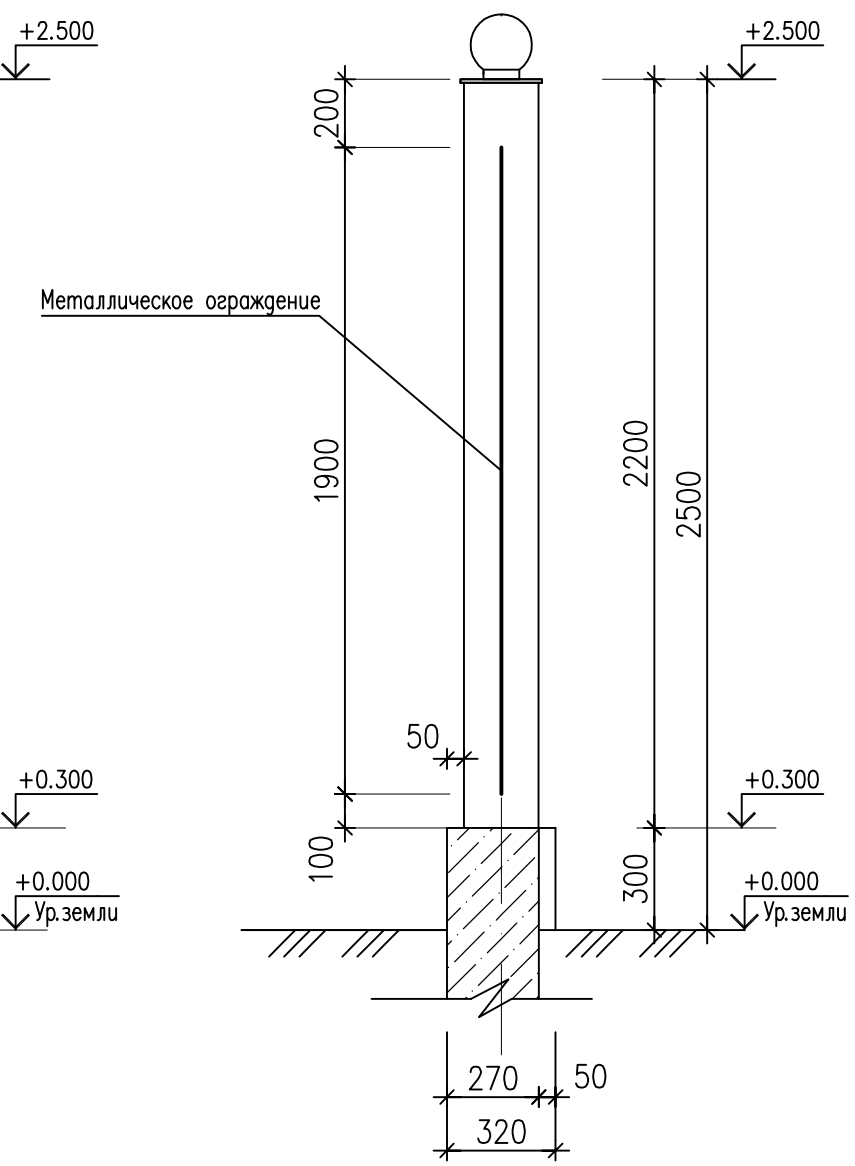

Разрез 2–2

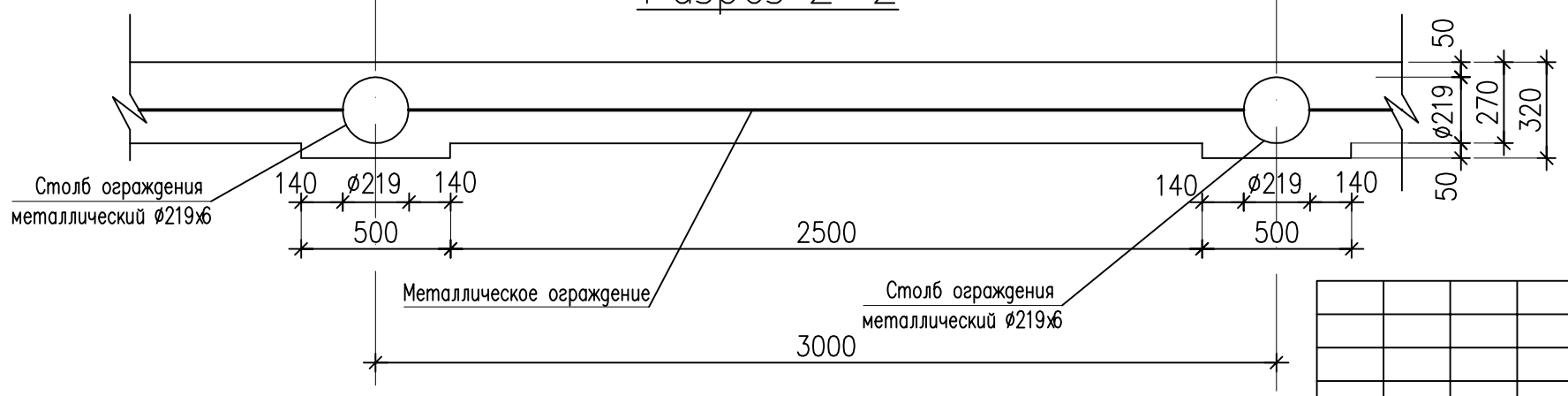

1. Данный лист смотреть совместно с листами АР–3,4.
2. За относительную отметку 0.000 условно принята отметка уровня существующей поверхности земли.
3. Спецификацию элементов ограждения см. листы АР–8,9.

Изм.	Кол.уч	Лист	N док.	Подпись	Дата
Н.контр.		Дугин			
ГИП		Дугин			
Начальник ОП		Кривоносов			
Проверил		Сергеева			
Выполнил		Шилина			

11/17–АР

Благоустройство территории "Парка Железнодорожников" по ул. Яна Фабрициуса в городе Ельце, Липецкой области

Стадия	Лист	Листов
п.	5	

Схема секции ограждения Ог–1

ООО ИК "Восход" г. Елец

Взам. инв. N | Подпись и дата | Инв. N подл.